CATÁLOGO DE PRODUTOS

RSE

PRODUTO: SENSOR DE FLUXO

RS 55-1000

RSE
Automação e Componentes Eletrônicos

SENSOR DE FLUXO

RS 55-1000

Revisão	Descrição	Data	Desenho	Aprovado
	Nova especificação			

G3/4 : 26.441 ; 25.279 , : +0.142/0 ; 24.117 , : +0.541/0 。

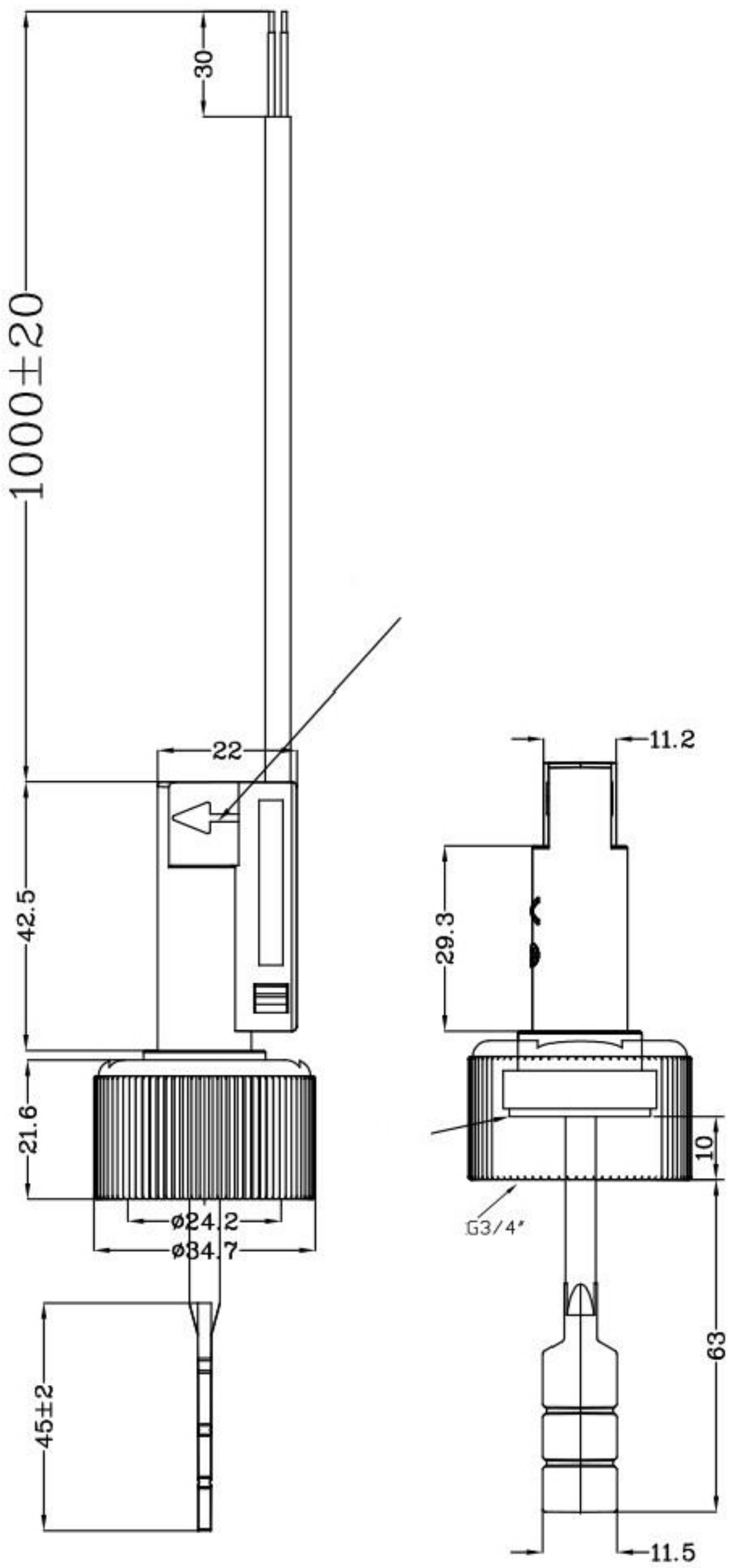

: mm

Especificação do material	:
1. Interruptor Reed	AT3035
2. Corpo do Sensor	PP (101-0111-5009)
3. Porca do Parafuso	PP (104-1102-1069)
4. O-Anel	Silcon (102-1008-2161)
5. E-Anel	PP (104-0107-1428)
6. Fio	UL2464AWG24 preto (127-0000-0618)
7. Preenchimento	Epóxi (branco) (116-0000-0019)

Característica do interruptor	:
1. Formulário de contato	A
2. Classificação máxima de contato	10 W
3. Voltagem máxima de comutação	100 VDC
4. Voltagem de ruptura mínima	220 VDC
5. Corrente máxima de comutação	0.5 A
6. Potencial mínimo de isolamento	----
7. Resistência máxima de contato	100 m ohm(
8. Resistência mínima de isolamento	10^{9} ohm
9. Vida elétrica	$1*10^{9}$ (24VDC,250mA)

Característica operacional	:
1. Choque mínimo	30G
2. Vibração mínima	30G(10~50HZ)
3. Temperatura de operação	-10~85 ℃
4. Umidade	95%RH(80 ℃)
5. Anti-água (bóia flutuante)	

Desenhado por		Nome: Interruptor de bóia	
Verificado por			
Aprovado por			
Data	2023-02-25	Modelo	RS-55-1000

1:1

E-mail: vendas@3rse.com.br www.3rse.com.br Tel: (51) 99900-7296

E-mail: vendas@3rse.com.br www.3rse.com.br Tel: (51) 99900-7296